Good to *know*

Nicht vergessen!

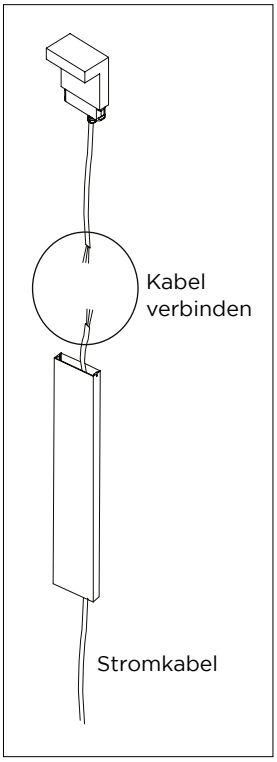

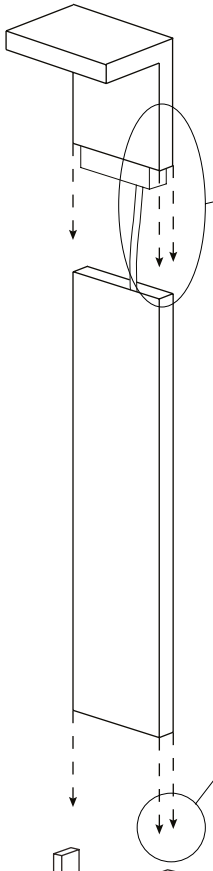

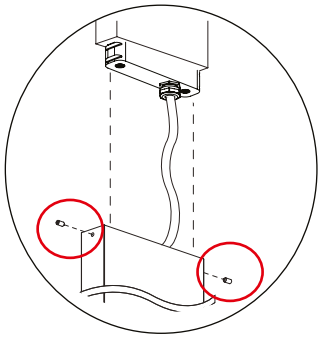

Verbinden Sie beide Teile mit Hilfe der Schrauben.

Wenn der Beton trocken ist, den Sockel über die Bodenbefestigung schieben und mit den Schrauben befestigen.

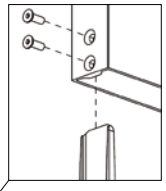

Setzen Sie die Bodenbefestigung in den flüssigen Beton. Stellen Sie sicher, dass die Bodenfixierung beim Trocknen des Betons waagrecht ist.

Nur diesen Bereich in Beton platzieren

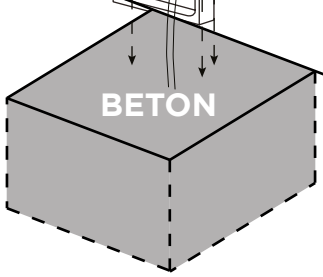

Schlauch mit Stromkabel

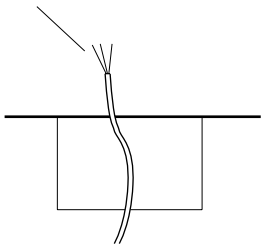

Graben Sie ein Loch in den Boden und gießen Sie Beton hinein. Sehen Sie unbedingt einige Schläuche für die Stromkabel vor!